学校法人東京聖徳学園組織図（教学部門）
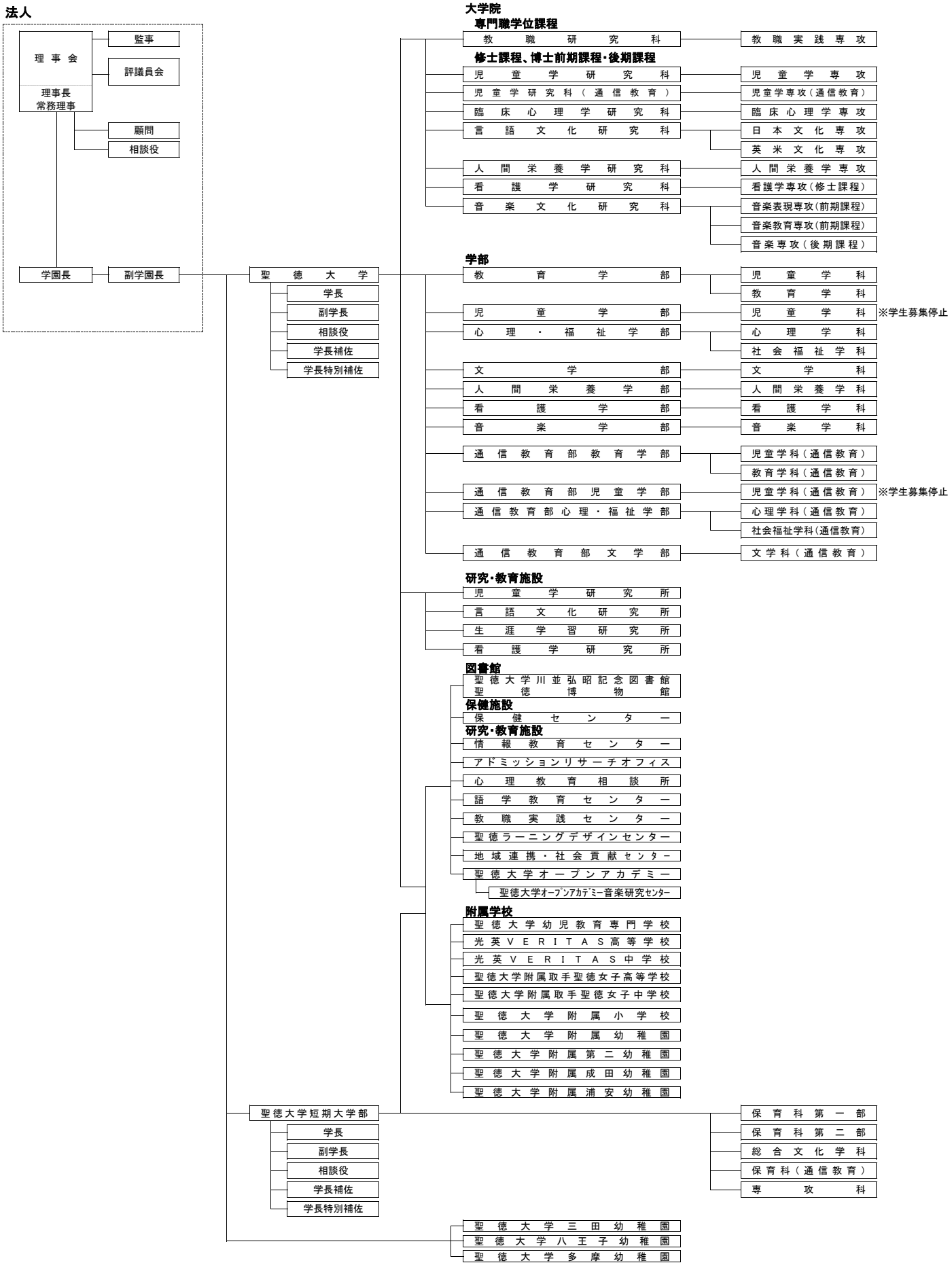
令和6年4月1日現在